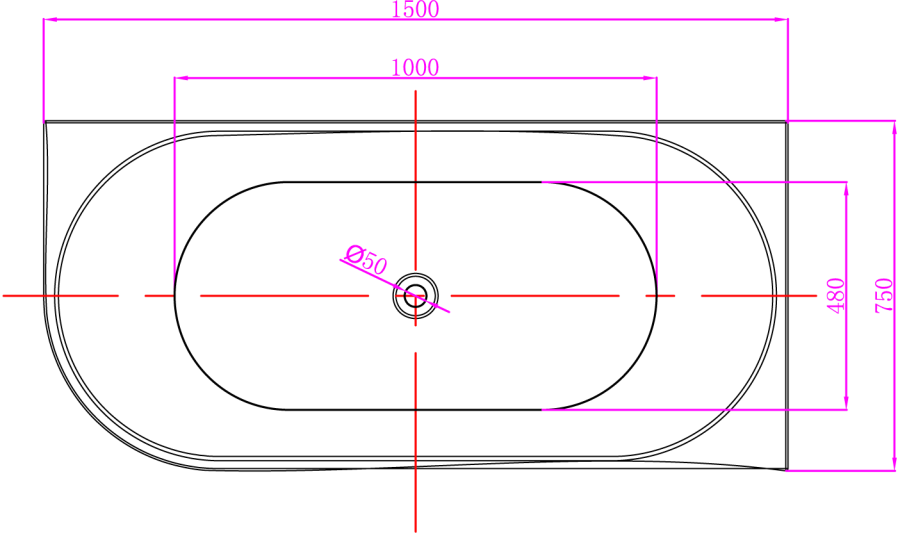
1500
1000
Ø50
480
750

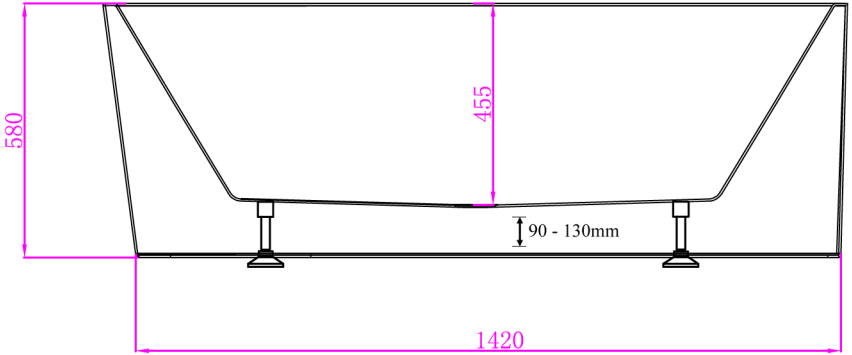
580
455
90 - 130mm
1420

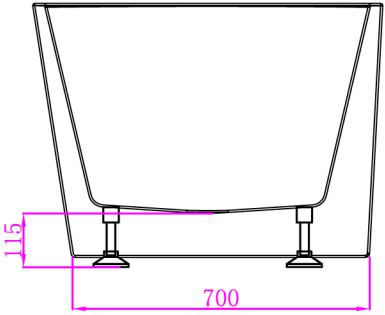
115
700