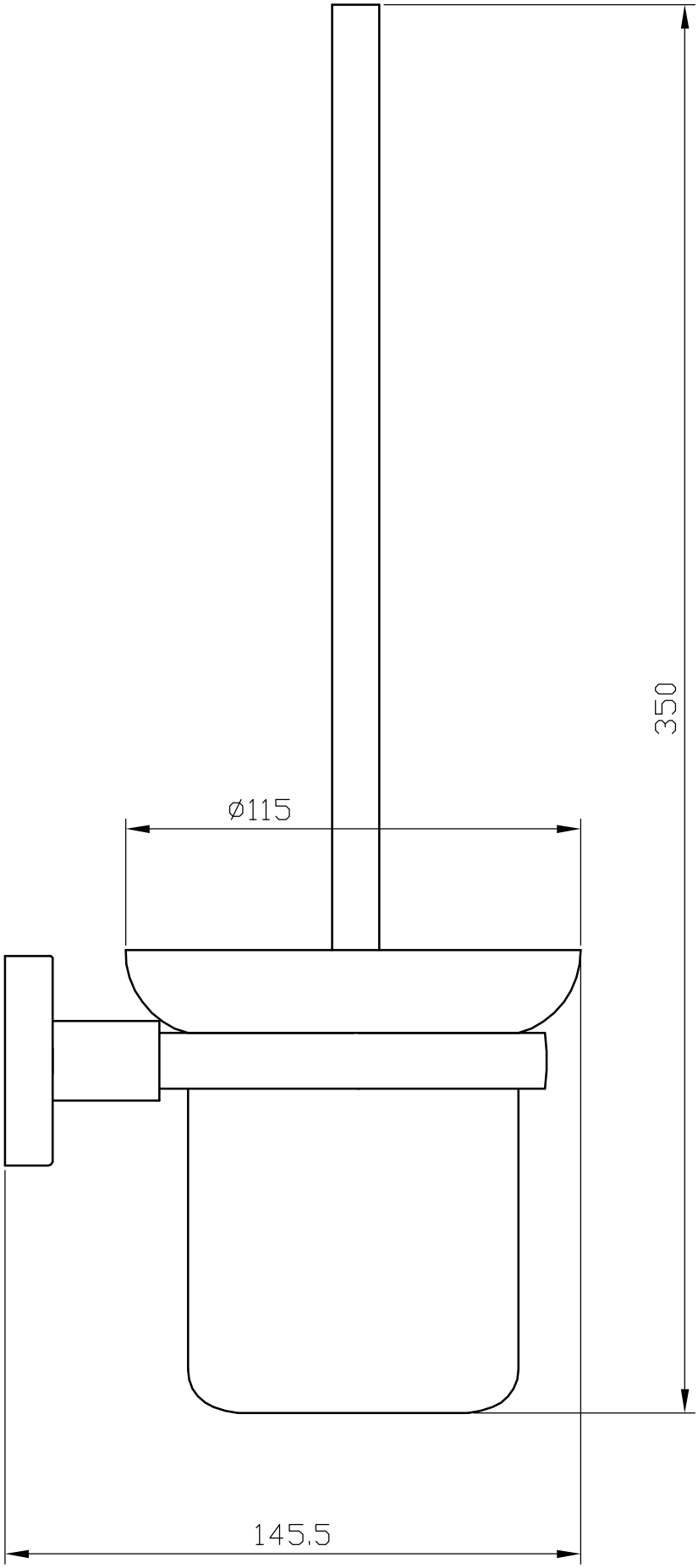
350
ø115
145.5